CONINCO
Su Mayor Contacto

151
ANILLO ROJO
PRE-AISLADO
22-16 AWG
1/8"

152
ANILLO ROJO
PRE-AISLADO
22-16 AWG
5/32"

153
ANILLO ROJO
PRE-AISLADO
22-16 AWG
3/16"

154
ANILLO ROJO
PRE-AISLADO
22-16 AWG
1/4"

160
ANILLO ROJO
PRE-AISLADO
22-16 AWG
5/16"

155
HORQUILLA ROJO
PRE-AISLADO
22-16 AWG
1/8"

156
HORQUILLA ROJO
PRE-AISLADO
22-16 AWG
5/32"

157
HORQUILLA ROJO
PRE-AISLADO
22-16 AWG
3/16"

158
PUNTA DE CABLE / ROJO
PRE-AISLADO
22-16 AWG

159
CONECTOR TOPE / ROJO
PRE-AISLADO
22-16 AWG

184
HEMBRA ROJO
PRE-AISLADO
22-16 AWG
.110

185
HEMBRA ROJO
PRE-AISLADO
22-16 AWG
.187

186
HEMBRA ROJO
PRE-AISLADO
22-16 AWG
.250

188
HEMBRA MACHO
PRE-AISLADO
22-16 AWG
.250

187
HEMBRA AISLADA
PRE-AISLADO
22-16 AWG
.250

189
MACHO PLANO
PRE-AISLADO
22-16 AWG
.250

200
HEMBRA REDONDA
PRE-AISLADO
22-16 AWG
.156

201
MACHO REDONDO
PRE-AISLADO
22-16 AWG
.156

204
GANCHO ROJO
PRE-AISLADO
22-16 AWG
5/32"

215
MACHO PLANO ROJO
PRE-AISLADO
22-16 AWG
.110

CONINCO
Su Mejor Contacto

216
MACHO PLANO ROJO
PRE-AISLADO
22-16 AWG
.187

218
HEMBRA BANDERA
22-16 AWG
.250

272
MACHO AISLADO
CON NYLON
22-16 AWG
.250

275
HEMBRA AISLADO
CON NYLON
22-16 AWG
.250

551
ELECTRO TAP ROJO
22-18 AWG

161
ANILLO AZUL
PRE-AISLADO
16-14 AWG
1/8"

162
ANILLO AZUL
PRE-AISLADO
16-14 AWG
5/32"

163
ANILLO AZUL
PRE-AISLADO
16-14 AWG
3/16"

164
ANILLO AZUL
PRE-AISLADO
16-14 AWG
1/4"

165
ANILLO AZUL
PRE-AISLADO
16-14 AWG
5/16"

114
HORQUILLA AZUL
PRE-AISLADO
16-14 AWG
1/4"

166
HORQUILLA AZUL
PRE-AISLADO
16-14 AWG
1/8"

167
HORQUILLA AZUL
PRE-AISLADO
16-14 AWG
5/32"

168
HORQUILLA AZUL
PRE-AISLADO
16-14 AWG
3/16"

169
PUNTA DE CABLE
PRE-AISLADO
16-14 AWG

170
CONECTOR TOPE
AZUL
16-14 AWG

190
HEMBRA AZUL
PRE-AISLADO
16-14 AWG
.187

191
HEMBRA AZUL
PRE-AISLADO
16-14 AWG
.250

192
HEMBRA AISLADA
PRE-AISLADO
16-14 AWG
.250

193
HEMBRA MACHO
PRE-AISLADO
16-14 AWG
.250

194
MACHO PLANO
PRE-AISLADO
16-14 AWG
.250

CONINCO

197
MACHO REDONDO
PRE-AISLADO
16-14 AWG
.156

198
HEMBRA REDONDA
PRE-AISLADO
16-14 AWG
.195

199
MACHO REDONDO
PRE-AISLADO
16-14 AWG
.195

202
HEMBRA REDONDA
PRE-AISLADO
16-14 AWG
.156

207
GANCHO AZUL
PRE-AISLADO
16-14 AWG
5/32"

208
GANCHO
PRE-AISLADO
16-14 AWG
3/16"

219
HEMBRA BANDERA
16-14 AWG
.250

221
HEMBRA
PRE-AISLADO
16-14 AWG
.110

273
MACHO AISLADO
CON NYLON
16-14 AWG
.250

276
HEMBRA AISLADO
CON NYLON
16-14 AWG
.250

553
ELECTRO TAP AZUL
16-14 AWG

147
HORQUILLA
PRE-AISLADO
12-10 AWG
1/4" ANCHA

179
HORQUILLA
PRE-AISLADO
12-10 AWG
5/32"

180
HORQUILLA
PRE-AISLADO
12-10 AWG
3/16"

181
HORQUILLA
PRE-AISLADO
12-10 AWG
1/4"

171
ANILLO AMARILLO
PRE-AISLADO
12-10 AWG
1/8"

172
ANILLO AMARILLO
PRE-AISLADO
12-10 AWG
5/32"

173
ANILLO
PRE-AISLADO
12-10 AWG
3/16"

174
ANILLO
PRE-AISLADO
12-10 AWG
1/4"

175
ANILLO
PRE-AISLADO
12-10 AWG
5/16"

176
ANILLO
PRE-AISLADO
12-10 AWG
3/8"

177
ANILLO
PRE-AISLADO
12-10 AWG
1/2"

CONINCO
Su Mayor Contacto

182
CONECTOR TOPE
PRE-AISLADO
12-10 AWG

183
PUNTA DE CABLE
PRE-AISLADO
12-10 AWG

195
HEMBRA AMARILLO
PRE-AISLADO
12-10 AWG
.250

214
HEMBRA AMARILLO
PRE-AISLADO
12-10 AWG
.375

224
HEMBRA MACHO
12-10 AWG
.250

196
MACHO PLANO
PRE-AISLADO
12-10 AWG
.250

209
GANCHO AMARILLO
PRE-AISLADO
12-10 AWG
3/16"

235
GANCHO AMARILLO
PRE-AISLADO
12-10 AWG
5/32"

225
HEMBRA REDONDA
12-10 AWG
.195

226
MACHO REDONDO
12-10 AWG
.195

228
HEMBRA AISLADA
12-10 AWG
.250

249
HEMBRA BANDERA
NYLON
12-10 AWG
.250

274
MACHO PRE-AISLADO
NYLON
10-12 AWG
.250

277
HEMBRA PRE-AISLADO
NYLON
10-12 AWG
.250

552
ELECTRO TAP
12-10 AWG

600

TERMINAL HEMBRA LATON
.250

600-A

TERMINAL HEMBRA ACERADA
.250

602

TERMINAL HEMBRA LATON CON RETEN
.250

604

TERMINAL HEMBRA BANDERA LATON
.250

605

TERMINAL MACHO LATON
.250

606

TERMINAL BANDERA HEMBRA ACERADA
22-16 AWG

607

TERMINAL BANDERA HEMBRA ACERADA
16-14 AWG

608

TERMINAL BANDERA HEMBRA ACERADA
12-10 AWG

612

TERMINAL HEMBRA REDONDO LATON
.156 mm

614

TERMINAL MACHO REDONDO LATON
.156 mm

615

TERMINAL HEMBRA LATON CON RETEN
.110

617

HORQUILLA LATON
5/32

618

HORQUILLA LATON
3/16

619

TERMINAL MACHO LATON CON RETEN
.110

620

TERMINAL HEMBRA LATON
.187

622

TERMINAL HEMBRA LATON CON RETEN
.312

632

ANILLO LATON 3/16"
18-14 AWG

634

ANILLO LATON 5/16"
12-10 AWG

635

ANILLO LATON 1/4"
16-10 AWG

636

ANILLO LATON 1/8"
22-16 AWG

638

ANILLO LATON 3/8"
12-10 AWG

640

ANILLO LATON 5/32"
18-14 AWG

654

TERMINAL MACHO LATON LARGO
.250

681

TERMINAL HEMBRA BANDERA
.312

TERMINALES TIPO SILLA

CONINCA
Su Mayor Contacto...

830

6 AWG

832

2 AWG

834

1/0 AWG

836

2/0 AWG

838

250 MCM

840

350 MCM

842

500 MCM

*CON CERTIFICADOS SOLO DISPONIBLE EN COSTA RICA

TERMINALES TIPO SILLA DOBLE

L2A-0

1/0 AWG

L2A-2/0

2/0 AWG

L2A-250

250 MCM

L2A-350

350 MCM

*CON CERTIFICADOS SOLO DISPONIBLE EN COSTA RICA

CL16M6

TERMINAL ALTA TENSIÓN
BARRIL LARGO
6 AWG 35 KV OJO 1/4"

CL25M6

TERMINAL ALTA TENSIÓN
BARRIL LARGO
4 AWG 35 KV OJO 1/4"

CL35M8

TERMINAL ALTA TENSIÓN
BARRIL LARGO
2 AWG 35 KV OJO 5/16"

CL50M8

TERMINAL ALTA TENSIÓN
BARRIL LARGO
1/0 AWG 35 KV OJO 5/16"

CL70M10

TERMINAL ALTA TENSIÓN
BARRIL LARGO
2/0 AWG 35 KV OJO 3/8"

CL95M12

TERMINAL ALTA TENSIÓN
BARRIL LARGO
3/0 AWG 35 KV OJO 1/2"

CL120M12

TERMINAL ALTA TENSIÓN
BARRIL LARGO
4/0 35 KV OJO 1/2"

CL150M12

TERMINAL ALTA TENSIÓN
BARRIL LARGO
300 MCM 35 KV OJO 1/2"

CL185M16

TERMINAL ALTA TENSIÓN
BARRIL LARGO
350 MCM 35 KV OJO 5/8"

CL240M16

TERMINAL ALTA TENSIÓN
BARRIL LARGO
500 MCM 35 KV OJO 5/8"

CL400M16

TERMINAL ALTA TENSIÓN
BARRIL LARGO
750 MCM 35 KV OJO 5/8"

CONINCA
Su Mayor Contacto...

TERMINALES ALTA TENSIÓN

UN OJO

HASTA 35KV

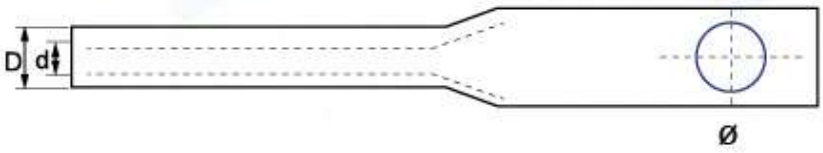

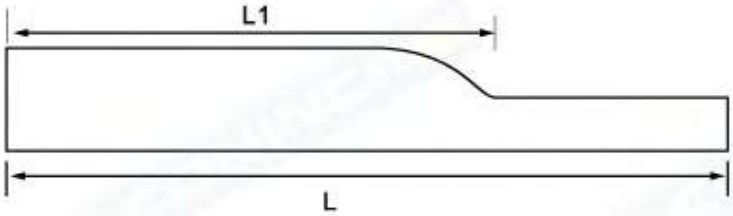

CODIGO	d	D	L1	L	Ø	CABLE
CL16M6	4.8	7.5	53.5	36.5	1/4"	6 AWG
CL25M6	6	8.7	52.5	35	1/4"	4 AWG
CL35M8	7.5	10.5	52.5	33	5/16"	2 AWG
CL50M8	10	13	62	42.5	5/16"	1/0 AWG
CL70M10	11	14.5	69.5	47.5	3/8"	2/0 AWG
CL95M12	13.5	17.5	85	53	1/2"	3/0 AWG
CL120M12	15	19	85	55	1/2"	4/0 AWG
CL150M12	18.5	22	94.5	67	1/2"	300MCM
CL185M16	19	24	154	75.5	5/8"	350MCM
CL240M16	21	27	116	78	5/8"	500MCM
CL400M16	26	33	135	95	5/8"	750MCM

mm (milímetros) pulg.

C2L16M6

TERMINAL DOBLE OJO
6 AWG 35 KV OJO 1/4"

C2L25M6

TERMINAL DOBLE OJO
4 AWG 35 KV OJO 1/4"

C2L35M8

TERMINAL DOBLE OJO
2 AWG 35 KV OJO 5/16"

C2L50M8

TERMINAL DOBLE OJO
1/0 AWG 35 KV OJO 5/16"

C2L70M10

TERMINAL DOBLE OJO
2/0 AWG 35 KV OJO 3/8"

C2L95M12

TERMINAL DOBLE OJO
3/0 AWG 35 KV OJO 1/2"

C2L120M12

TERMINAL DOBLE OJO
4/0 AWG 35 KV OJO 1/2"

C2L150M12

TERMINAL DOBLE OJO
300 MCM 35 KV OJO 1/2"

C2L185M12

TERMINAL DOBLE OJO
350 MCM 35 KV OJO 1/2"

C2L240M12

TERMINAL DOBLE OJO
500 MCM 35 KV OJO 1/2"

C2L400M12

TERMINAL DOBLE OJO
750 MCM 35 KV OJO 1/2"

CONINCA
Su Mayor Contacto...

TERMINALES ALTA TENSIÓN

DOBLE OJO

HASTA 35KV

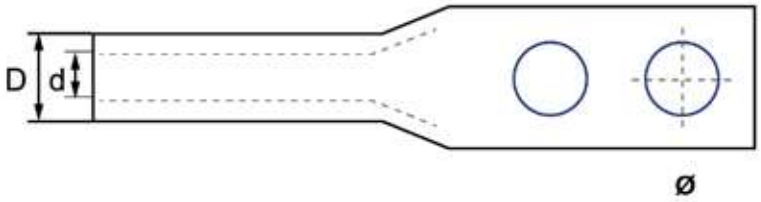

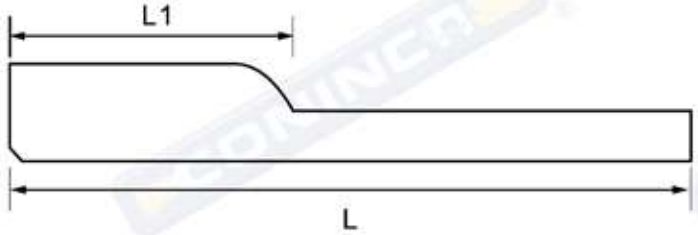

CODIGO	d	D	L1	L	ø	CABLE
C2L16M6	4.8	7.5	66	35	1/4"	6 AWG
C2L25M6	6	8.7	68	34	1/4"	4 AWG
C2L35M8	7.5	10.5	78.5	36	5/16"	2 AWG
C2L50M8	10	13	85	45	5/16"	1/0 AWG
C2L70M10	11	14.5	122.5	47	3/8"	2/0 AWG
C2L95M12	13.5	17.5	129	53	1/2"	3/0 AWG
C2L120M12	15	19	131	55	1/2"	4/0 AWG
C2L150M12	18	22.5	144	67.5	1/2"	300MCM
C2L185M12	19	24	153	76	1/2"	350MCM
C2L240M12	21	27	155	76	1/2"	500MCM
C2L400M12	26	33	168	92	1/2"	750MCM

mm (milímetros) **pulg.**

TERMINALES BIMETÁLICAS

BAJA TENSIÓN: HASTA 1000V

CONINCA
Su Mayor Contacto...

DTL2-16

CABLE 6 AWG / ○ 3/8"

DTL2-25

CABLE 4 AWG / ○ 1/2"

DTL2-35

CABLE 2 AWG / ○ 1/2"

DTL2-50

CABLE 1/0 AWG / ○ 1/2"

DTL2-70

CABLE 2/0 AWG / ○ 1/2"

DTL2-95

CABLE 3/0 AWG / ○ 1/2"

TERMINALES BIMETÁLICAS

BAJA TENSIÓN: HASTA 1000V

CONINCA
Su Mayor Contacto...

DTL2-120

CABLE 4/0 AWG
○ 1/2"

DTL2-150

CABLE 300 MCM
○ 1/2"

DTL2-185

CABLE 350 MCM
○ 1/2"

DTL2-240

CABLE 500 MCM
○ 1/2"

DTL2-300

CABLE 600 MCM
○ 1/2"

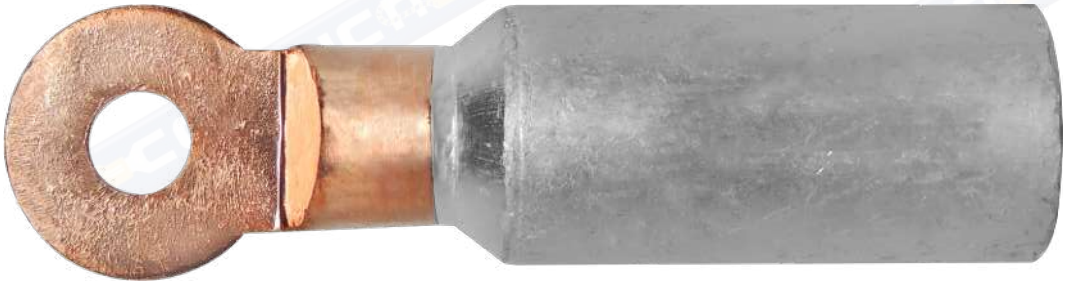

TERMINALES UN OJO BIMETÁLICAS

BAJA TENSIÓN: HASTA 1000V

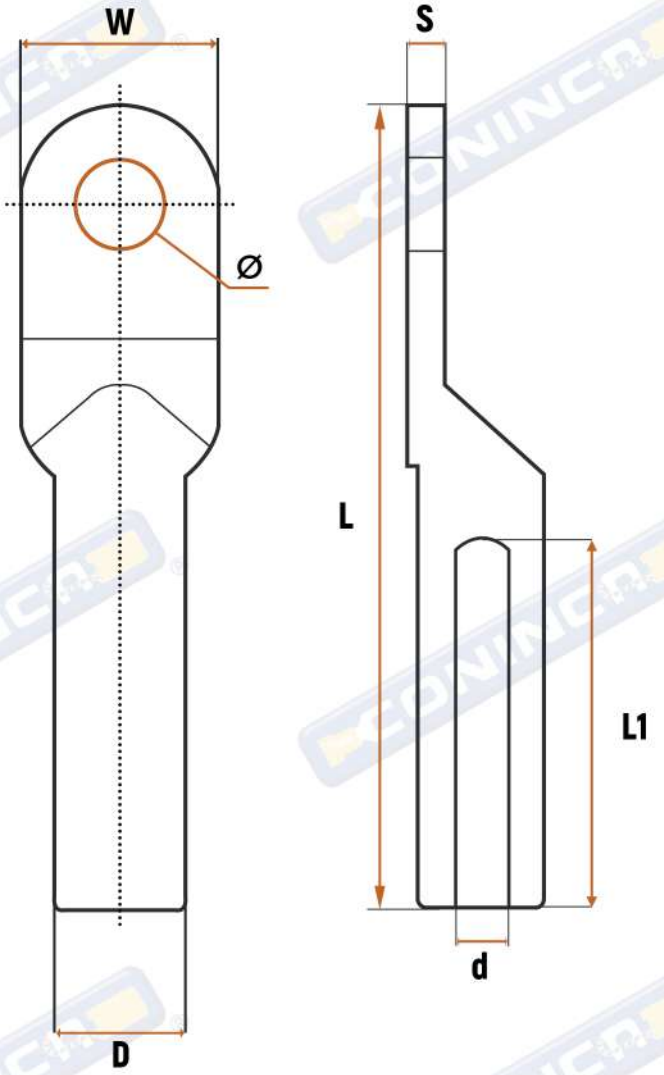

CODIGO	DIMENSIONES D (mm)	d (mm)	L (mm)	L1 (mm)	W (mm)	S (mm)	Ø	CABLE
ADTL1-35	14	8.5	85	42	20.5	3	10mm	2 AWG
ADTL1-50	16	9.8	90	46	23	3.4	10mm	1/0 AWG
ADTL1-70	18	11.5	102	51	26	3.6	12mm	2/0 AWG
ADTL1-95	21	13.5	112	51	28	4.2	12mm	3/0 AWG
ADTL1-120	23	15	120	59	30	4.8	14mm	4/0 AWG
ADTL1-150	25	17	126	59	34	5.3	14mm	300 MCM
ADTL1-185	27	18.6Z	133	63	37	5.8	16mm	350 MCM
ADTL1-240	30	21.5	140	62	40	6	16mm	500 MCM
ADTL1-300	34	23.5	160	69	45	7	20mm	600 MCM
ADTL1-400	38	26.5	170	70	50	8	20mm	750 MCM

TERMINALES DOBLE OJO BIMETÁLICAS

BAJA TENSIÓN: HASTA 1000V

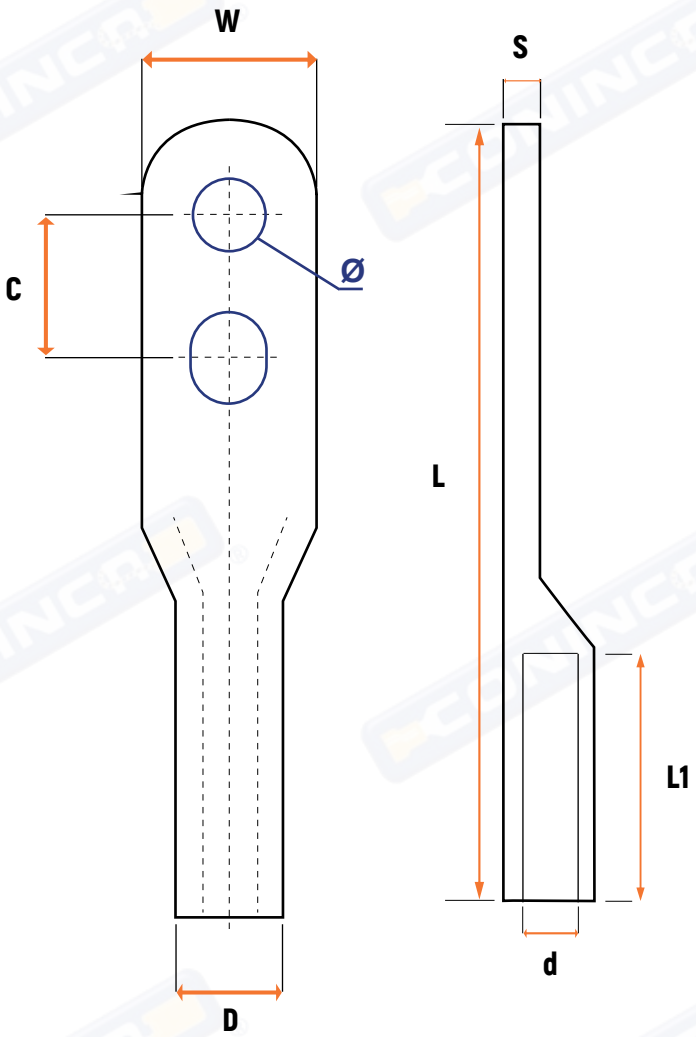

CODIGO	C (mm)	D (mm)	d (mm)	L (mm)	L1 (mm)	W (mm)	S (mm)	Ø (mm)	CABLE
ADTL2D-35	20	14	8.5	105	42	20	3.2	Ø10.5	2 AWG
ADTL2D-50	20	16	9.8	112	46	23	3.6	Ø10.5	1/0 AWG
ADTL2D-70	25	18	11.5	125	47	26	4	Ø12.5	2/0 AWG
ADTL2D-95	25	21	13.5	135	53	28	4.5	Ø12.5	3/0 AWG
ADTL2D-120	30	23	15	145	55	30	5	Ø14.5	4/0 AWG
ADTL2D-150	30	25	17	150	58	34	5.4	Ø14.5	300 MCM
ADTL2D-185	35	27	18.5	165	62	37	5.8	Ø14.5	350 MCM
ADTL2D-240	35	30	21	170	65	40	6.2	Ø14.5	500 MCM
ADTL2D-300	40	34	23.5	190	72	45	7	Ø16.5	600MCM
ADTL2D-400	40	38	26.5	195	75	50	8	Ø16.5	750MCM

TERMINALES DE COBRE BARRIL LARGO

BAJA TENSIÓN: HASTA 1000V

CONINCA
Su Mayor Contacto...

DT-10-6

CABLE 8 AWG / ○ 1/4"
35 AMP

DT-16-8

CABLE 6 AWG / ○ 5/16"
50 AMP

DT-25-8

CABLE 4 AWG / ○ 5/16"
70 AMP

DT-35-10

CABLE 2 AWG / ○ 3/8"
90 AMP

DT-50-10

CABLE 1/0 AWG / ○ 3/8"
125 AMP

DT-70-12

CABLE 2/0 AWG / ○ 1/2"
150 AMP

TERMINALES / COBRE - BARRIL LARGO

TERMINALES DE COBRE BARRIL LARGO

BAJA TENSIÓN: HASTA 1000V

CONINCA
Su Mayor Contacto...

DT-95-12

CABLE 3/0 AWG / ○ 1/2"
175 AMP

DT-120-14

CABLE 4/0 AWG / ○ 19/32"
225 AMP

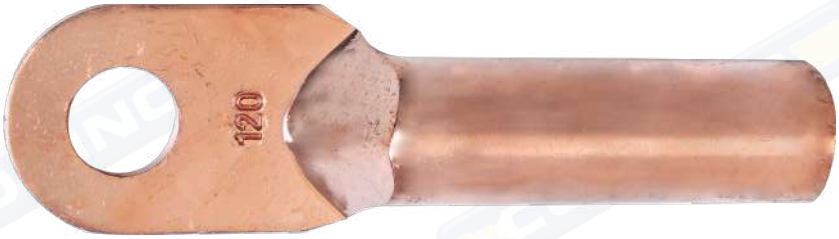

DT-150-14

CABLE 300 MCM / ○ 19/32"
250 AMP

DT-185-16

CABLE 350 MCM / ○ 5/8"
325 AMP

TERMINALES DE COBRE BARRIL LARGO

BAJA TENSIÓN: HASTA 1000V

CONINCA
Su Mayor Contacto...

DT-240-16

CABLE 500 MCM / ○ 5/8"
350 AMP

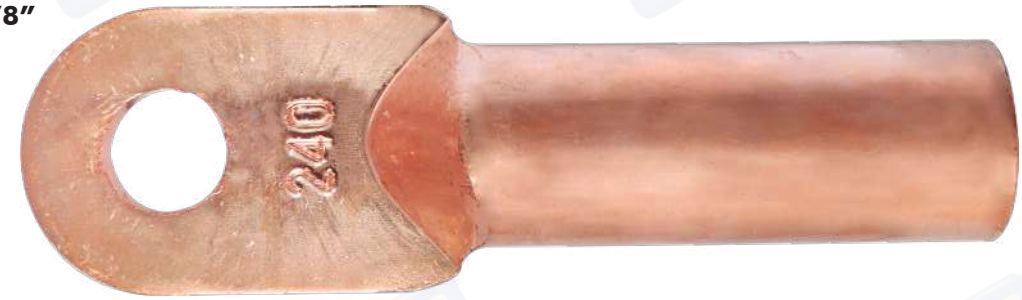

DT-300-18

CABLE 600 MCM / ○ 3/4"
400 AMP

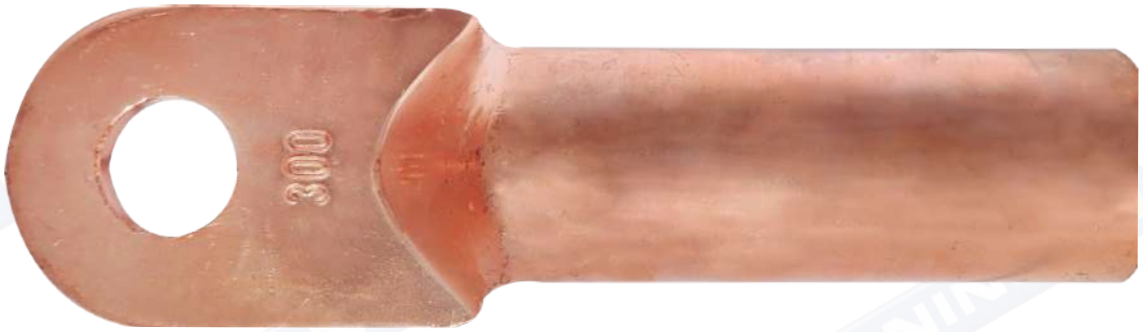

TERMINAL ABIERTO DE COBRE PARA BATERÍA

653-60A

60 AMP / 8 AWG.

653-80A

80 AMP / 6 AWG.

653-100A

100 AMP / 4 AWG.

653-150A

150 AMP / 2 AWG.

653-250A

250 AMP / 1/0 AWG.

653-300A

300 AMP / 2/0 AWG.

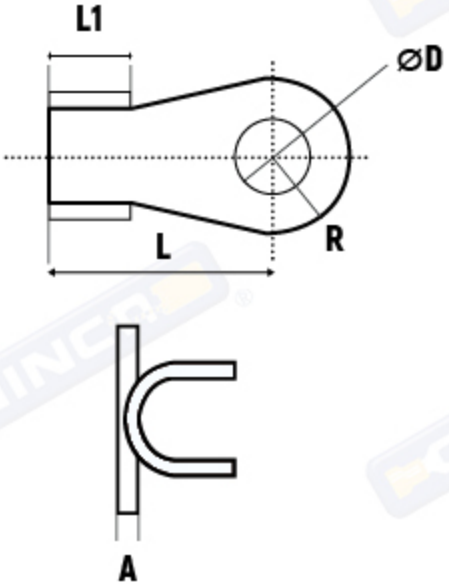

CODIGO	DIMENSIONES (mm)					
	L	L1	ØD	A	R	CABLE
653-60A	23	10.5	8.2	1.3	7	8 AWG
653-80A	25.5	11	8.2	1.4	8	6 AWG
653-100A	29	12	8.2	1.5	8.5	4 AWG
653-150A	30.5	12.4	10.4	1.6	9	2 AWG
653-250A	36	15.5	10.4	1.8	10.5	1/0 AWG
653-300A	40	17	12.4	2	11.5	2/0 AWG

TERMINAL DE COBRE PARA BATERÍA

660

3/8" / 4-2 AWG.

661

3/8" / 1/0-2/0 AWG.

TERMINAL ANILLO DE COBRE

666
3/16"
12-10 AWG.

667
1/4"
8 AWG.

668
5/16"
8 AWG.

665
3/8"
8 AWG.

678
3/8"
6 AWG.

679
1/2"
6 AWG.

TERMINALES ANILLO ESTAÑADO

BAJA TENSIÓN: HASTA 1000V

CONINCR Su Mayor Contacto...

01	02	03	04	05	13
22-16 AWG	22-16 AWG	22-16 AWG	22-16 AWG	22-16 AWG	16-14 AWG
3/32″	1/8″	5/32″	3/16″	1/4″	5/32″
(2.5-1)	(3-1)	(4-1)	(5-1)	(6-1)	(4-2.5)

14	15	16	23	24	25
16-14 AWG	16-14 AWG	16-14 AWG	12-10 AWG	12-10 AWG	12-10 AWG
3/16″	1/4″	5/16″	5/32″	3/16″	1/4″
(5-2.5)	(6-2.5)	(8-2.5)	(4-6)	(5-6)	(6-6)

26	27	35	36	37	38
12-10 AWG	12-10 AWG	8 AWG	8 AWG	8 AWG	8 AWG
5/16″	3/8″	5/32″	3/16″	1/4″	5/16″
(8-6)	(10-6)	(8-4)	(5-10)	(6-10)	(8-10)

39	40	44	45	46	47
8 AWG	8 AWG	6 AWG	6 AWG	6 AWG	6 AWG
3/8″	1/2″	3/16″	1/4″	5/16″	3/8″
(10-10)	(12-10)	(5-16)	(6-16)	(8-16)	(10-16)

TERMINALES ANILLO ESTAÑADO

BAJA TENSIÓN: HASTA 1000V

CONINCA
Su Mayor Contacto...

TERMINALES - ANILLO DESNUDO ESTAÑADO

48
6 AWG
7/16"
(11-16)

49
6 AWG
1/2"
(12-16)

53
4 AWG
1/4"
(6-25)

54
4 AWG
5/16"
(8-25)

55
4 AWG
3/8"
(10-25)

56
4 AWG
7/16"
(11-25)

57
4 AWG
1/2"
(12-25)

61
2 AWG
5/16"
(8-35)

62
2 AWG
3/8"
(10-35)

63
2 AWG
7/16"
(11-35)

64
2 AWG
1/2"
(12-35)

69
1/0 AWG
3/8"
(10-50)

71
1/0 AWG
1/2"
(12-50)

74
2/0 AWG
3/8"
(10-70)

76
2/0 AWG
1/2"
(12-70)

CONINCA
Su Mayor Contacto...

TERMINALES
ANILLO ESTAÑADO

BAJA TENSIÓN: HASTA 1000V

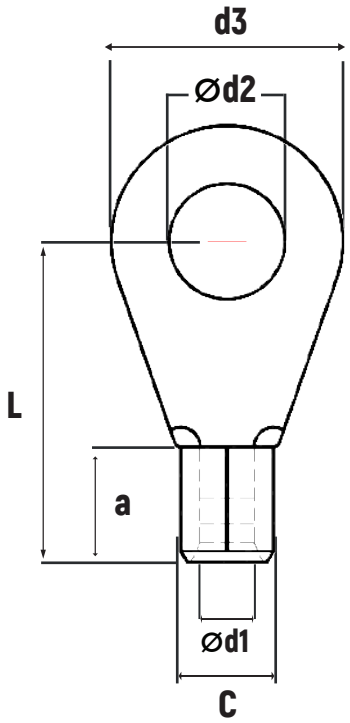

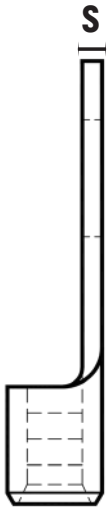

CODIGO	TAMAÑO DEL CONDUCTOR (METRIC)	DIMENSIONES (mm) a	c	Ød1	Ød2	d3	L	s	CABLE
01	2.5	5.0	4.0	1.6	2.7	6.0	11.0	0.8	22-16 AWG
02	3				3.2	6.0	11.0		
03	4				4.3	8.0	12.0		
04	5				5.3	8.0	12.0		
05	6				6.5	11.0	15.0		
13	4	5.0	4.5	2.3	4.3	8.0	12.0	0.8	16-14 AWG
14	5				5.3	8.0	12.0		
15	6				6.5	11.0	16.0		
16	8				8.4	14.0	17.0		
23	4	6.0	6.0	3.6	4.3	8.0	14.0	1.0	12-10 AWG
24	5				5.3	10.0	15.0		
25	6				6.5	11.0	16.0		
26	8				8.4	14.0	19.0		
27	10				10.5	18.0	21.0		
35	8	8.5	7.1	4.5	4.3	12.0	23.8	1.2	8 AWG
36	5	8.0	8.0	4.5	5.3	10.0	16.0		
37	6				6.5	11.0	17.0		
38	8				8.4	14.0	20.0		
39	10				10.5	18.0	21.0		
40	12				13.0	22.0	23.0		
44	5	10.0	10.5	5.8	5.3	11.0	20.0	1.2	6 AWG
45	6				6.5	11.0	20.0		
46	8				8.4	14.0	22.0		
47	10				10.5	18.0	24.0		
48	10				11.5	22.0	24.0		
49	12				13.0	22.0	26.0		
53	6	11.0	12.0	7.5	6.5	12.0	25.0	1.5	4 AWG
54	8				8.4	16.0	25.0		
55	10				10.5	18.0	26.0		
56	12				11.5	22.0	26.0		
57	12				13.0	22.0	31.0		
61	8	12.0	15.0	9.0	8.4	16.0	26.0	1.6	2 AWG
62	10				10.5	18.0	27.0		
63	12				11.5	22.0	27.0		
64	12				13.0	22.0	31.0		
69	10	16.0	17.0	11.0	10.5	18.0	34.0	1.8	1/0 AWG
71	12				13.0	22.0	36.0		
74	10	18.0	21.0	13.0	10.5	22.0	38.0	2.0	2/0 AWG
76	12				13.0	22.0	38.0		

TERMINALES ANILLO ESTAÑADO

BAJA TENSIÓN: HASTA 1000V

CONINCA Su Mayor Contacto...

TERMINALES - ANILLO DESNUDO ESTAÑADO

281
16-14 AWG
5/32"
(2.5-4)

282
16-14 AWG
3/16"
(2.5-5)

283
16-14 AWG
1/4"
(2.5-6)

284
14-12 AWG
3/16"
(4-5)

285
14-12 AWG
1/4"
(4-6)

286
12-10 AWG
3/16"
(6-5)

287
12-10 AWG
1/4"
(6-6)

288
12-10 AWG
5/16"
(6-8)

289
8 AWG
1/4"
(10-6)

290
8 AWG
5/16"
(10-8)

300
6 AWG
1/4"
(16-6)

301
6 AWG
5/16"
(16-8)

304
4 AWG
1/4"
(25-6)

305
4 AWG
5/16"
(25-8)

306
4 AWG
3/8"
(25-10)

307
2 AWG
1/4"
(35-6)

308
2 AWG
5/16"
(35-8)

309
2 AWG
3/8"
(35-10)

TERMINALES ANILLO ESTAÑADO

BAJA TENSIÓN: HASTA 1000V

310
2 AWG
1/2"
(35-12)

312
1/0 AWG
5/16"
(50-8)

313
1/0 AWG
3/8"
(50-10)

314
1/0 AWG
1/2"
(50-12)

315
2/0 AWG
5/16"
(70-8)

316
2/0 AWG
3/8"
(70-10)

317
2/0 AWG
1/2"
(70-12)

320
3/0 AWG
3/8"
(95-10)

321
3/0 AWG
1/2"
(95-12)

322
4/0 AWG
3/8"
(120-10)

323
4/0 AWG
1/2"
(120-14)

TERMINALES ANILLO ESTAÑADO

BAJA TENSIÓN: HASTA 1000V

324

4/0 AWG
9/16”
(120-14)

327

250-300 MCM
1/2”
(150-12)

328

250-300 MCM
9/16”
(150-14)

329

300-350 MCM
1/2”
(185-12)

330

300-350 MCM
9/16”
(185-14)

331

500 MCM
1/2”
(240-12)

332

500 MCM
9/16”
(240-14)

333

600 MCM
5/8”
(300-16)

TERMINALES ANILLO ESTAÑADO

BAJA TENSIÓN: HASTA 1000V

336

750 MCM
1/2"
(400-12)

334

750 MCM
5/8"
(400-16)

340

1000 MCM
5/8"
(500-16)

CONINCR
Su Mayor Contacto...

TERMINALES

ANILLO ESTAÑADO

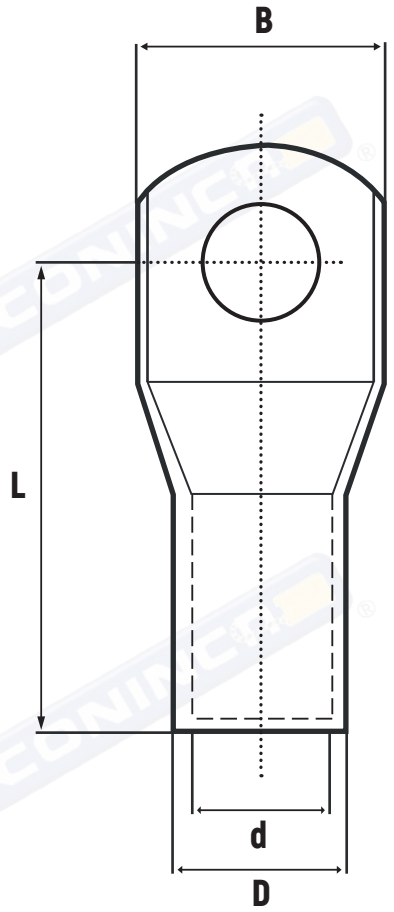

CODIGO	TAMAÑO DEL CONDUCTOR (mm²)	DIMENSIONES L (mm)	d (mm)	D (mm)	B (mm)	Ø	CABLE
281	2.5	15	2.8	4	8	5/32"	16-14 AWG
282	2.5	15.5	2.8	4	8	3/16"	16-14 AWG
283	2.5	15.5	2.8	4	8	1/4"	16-14 AWG
284	4	16.5	3.2	4.5	8	3/16"	14-12 AWG
285	4	17	3.2	4.5	9.3	1/4"	14-12 AWG
286	6	17.5	3.7	5.1	9.2	3/16"	12-10 AWG
287	6	18	3.7	5.1	9.8	1/4"	12-10 AWG
288	6	18	3.7	5.3	12	5/16"	12-10 AWG
289	10	19	4.5	6.1	10.3	1/4"	8 AWG
290	10	19	4.5	6.1	12	5/16"	8 AWG
300	16	22	5.7	7.3	11	1/4"	6 AWG
301	16	23	5.7	7.3	12.5	5/16"	6 AWG
304	25	26	7.2	9	13.1	1/4"	4 AWG
305	25	26.5	7.2	9	13.1	5/16"	4 AWG
306	25	26.5	7.2	9	14.5	3/8"	4 AWG
307	35	28	8.5	10.8	15.8	1/4"	2 AWG
308	35	29	8.5	10.8	15.8	5/16"	2 AWG
309	35	30	8.5	10.8	15.8	3/8"	2 AWG
310	35	30	8.5	10.8	15.8	1/2"	2 AWG
312	50	33.5	9.8	12.5	18.1	5/16"	1 AWG
313	50	35	9.8	12.5	18.1	3/8"	1/0 AWG
314	50	35	9.8	12.5	18.3	1/2"	1/0 AWG
315	70	38	11.5	14.5	21	5/16"	2/0 AWG
316	70	39.5	11.5	14.5	21	3/8"	2/0 AWG
317	70	39.5	11.5	14.5	21	1/2"	2/0 AWG
320	95	44	13.7	17	24.8	3/8"	3/0 AWG
321	95	44	13.7	17	24.8	1/2"	3/0 AWG
322	120	48	15	19	27.5	3/8"	4/0 AWG
323	120	49	15	19	27.5	1/2"	4/0 AWG
324	120	49	15	19	27.5	19/32"	4/0 AWG
327	150	56	16.7	21	30	1/2"	250-300 MCM
328	150	56	16.7	21	30	19/32"	250-300 MCM
329	185	60.5	19.2	23.5	34	1/2"	300-350 MCM
330	185	61	19.2	23.5	34	19/32"	300-350 MCM
331	240	71	21	26	37.4	1/2"	500 MCM
332	240	71.5	21	26	37.4	19/32"	500 MCM
333	300	78.5	24	30	43.2	5/8"	600 MCM
334	400	86.5	27	34	49	5/8"	750 MCM
336	400	87.5	27	34	49	1/2"	750 MCM
340	500	96.5	30	38	55	5/8"	1000 MCM

TERMINALES HORQUILLA ESTAÑADA

BAJA TENSIÓN: HASTA 1000V

06

HORQUILLA DESNUDA
ESTAÑADA
22-16 AWG / 1/8"

08

HORQUILLA DESNUDA
ESTAÑADA
22-16 AWG / 3/16"

17

HORQUILLA DESNUDA
ESTAÑADA
16-14 AWG / 1/8"

18

HORQUILLA DESNUDA
ESTAÑADA
16-14 AWG / 5/32"

19

HORQUILLA DESNUDA
ESTAÑADA
16-14 AWG / 3/16"

28

HORQUILLA DESNUDA
ESTAÑADA
12-10 AWG / 1/8"

29

HORQUILLA DESNUDA
ESTAÑADA
12-10 AWG / 5/32"

30

HORQUILLA DESNUDA
ESTAÑADA
12-10 AWG / 3/16"

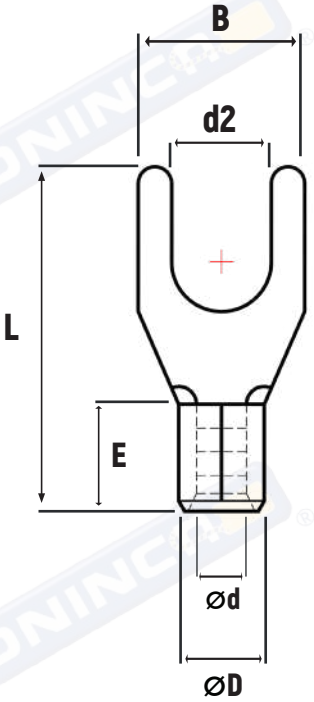

CODIGO	TAMAÑO DEL CONDUCTOR (METRIC)	DIMENSIONES (mm)						CABLE
		Ød2	B	L	E	Ød	ØD	
06	3.5	3.7	6.4	16.0	5.0	1.7	3.4	22-16 AWG
08	5.0	5.3	9.5	16.7		1.7	3.4	
17	3.0	3.2	5.8	16.2		2.3	4.1	16-14 AWG
18	4.0	4.3	7.2	16.2		2.3	4.1	
19	5.0	5.3	8.5	17.0		2.3	4.1	
28	3.5	3.7	8.3	19.0	6.0	3.4	5.6	12-10 AWG
29	4.0	4.3	9.5	18.7		3.4	5.6	
30	5.0	5.3	9.5	18.7		3.4	5.6	

TERMINALES PUNTA DE CABLE ESTAÑADA

BAJA TENSIÓN: HASTA 1000V

09

22-16 AWG

20

16-14 AWG

32

12-10 AWG

41

08 AWG

CODIGO	DIMENSIONES (mm)									
	Ød2	F	L	E	Ød	ØD	h	b	T	CABLE
09	1.9	12.0	17.0	5.0	1.7	3.4			0.75	22-16 AWG
20	1.9	12.0	17.0	5.0	2.3	4.1			0.80	16-14 AWG
32	2.7	14.0	20.0	6.0	3.4	5.6			1.0	12-10 AWG
41		14.0	22.0	8.0	4.6	7.0	2.4	4.3	1.1	8 AWG

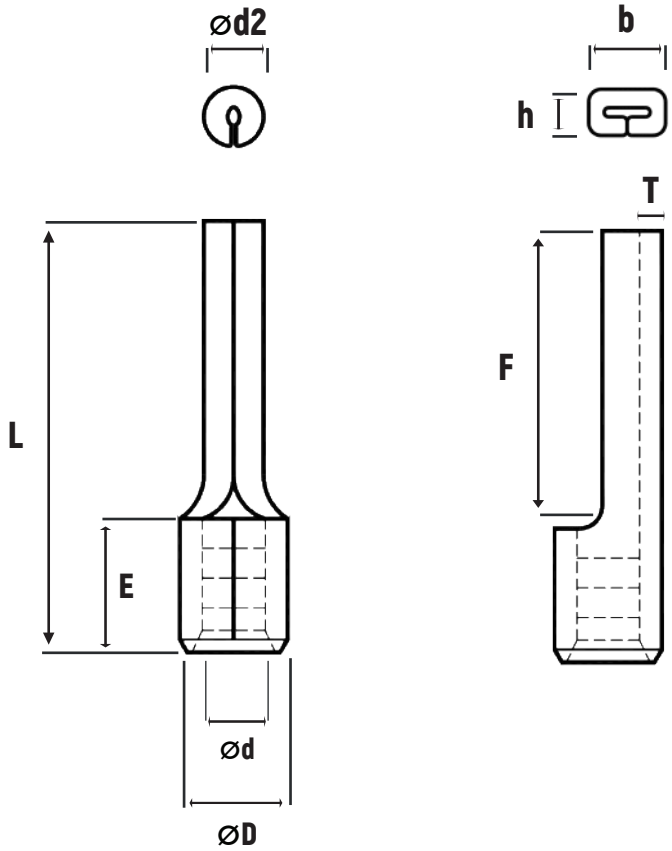

TERMINALES CONECTOR TOPE ESTAÑADO

BAJA TENSIÓN: HASTA 1000V

CONINCA
Su Mayor Contacto...

10
22-16 AWG

21
16-14 AWG

33
12-10 AWG

42
8 AWG

50
6 AWG

58
4 AWG

65
2 AWG

72
1/0 AWG

79
2/0 AWG

85
3/0 AWG

91
4/0 AWG

97
300 MCM

101
350 MCM

CONECTORES

TERMINALES CONECTRO TOPE ESTAÑADO

BAJA TENSIÓN: HASTA 1000V

105

500 MCM

109

600 MCM

110

750 MCM

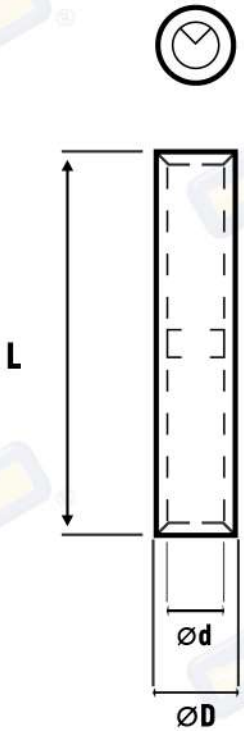

CODIGO	DIMENSIONES (mm)		
	Ød	ØD	L
10	1.8	3.3	15.0
21	2.4	4.0	15.0
33	3.6	5.5	15.0
42	4.6	7.0	21.0
50	5.9	8.9	26.0
58	7.7	11.4	29.0
65	9.4	13.3	32.0
72	9.5	12.45	50.0
79	11.5	14.25	55.0
85	13.8	17	60.0
91	15	18	64.5
97	16	20	70
101	18	23	74.5
105	21	26	80
109	23	29	85
110	26	34	85

TERMINALES CONECTOR PARALELO ESTAÑADO

BAJA TENSIÓN: HASTA 1000V

11

22-16 AWG/ LARGO 8mm

22

16-14 AWG/ LARGO 8mm

34

12-10 AWG/ LARGO 8mm

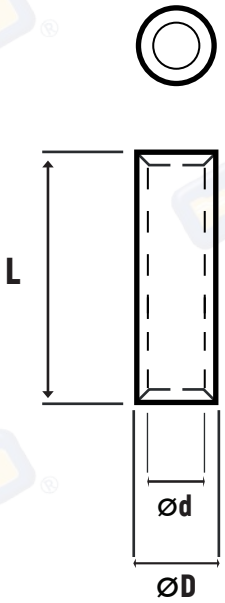

CODIGO	DIMENSIONES (mm)		
	Ød	ØD	L
11	1.8	3.3	8.0
22	2.4	4.0	8.0
34	3.6	5.5	8.5